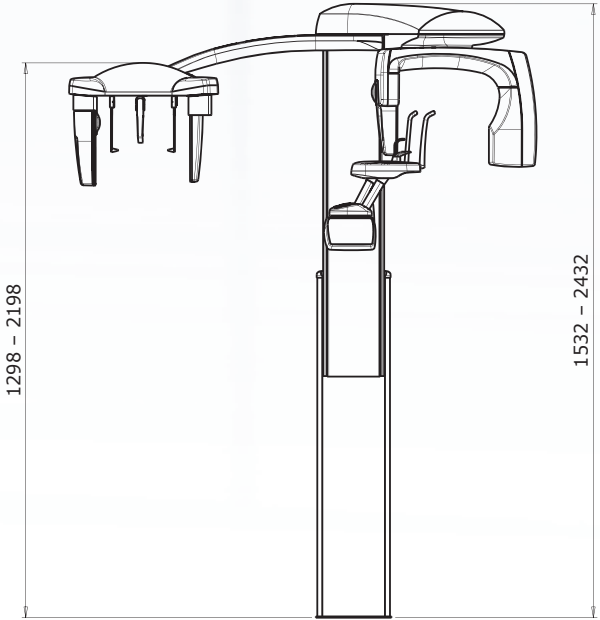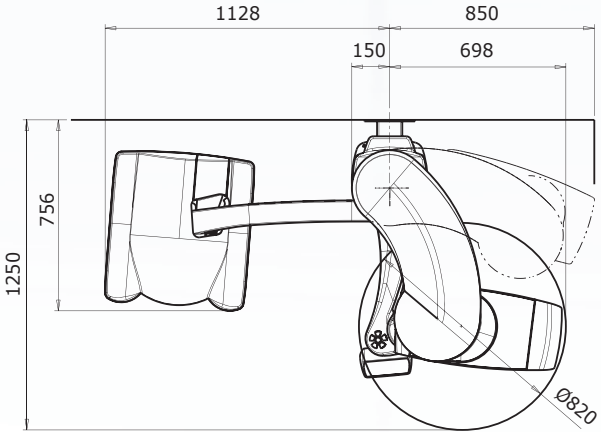Abmessungen und Raumbedarf