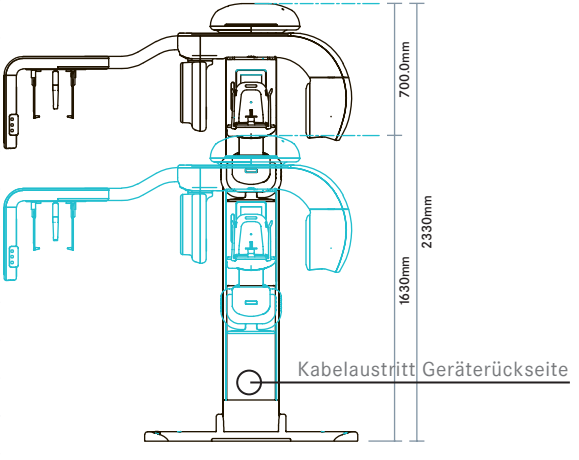
700.0mm
2330mm
1630mm
Kabelaustritt Geräterückseite

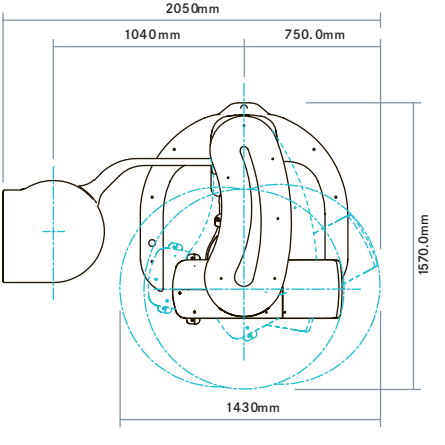
2050mm
1040mm
750.0mm
1570.0mm
1430mm