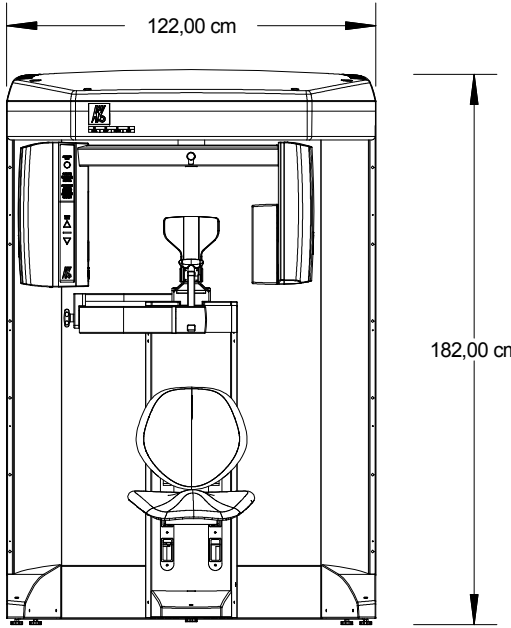
122,00 cm
182,00 cm

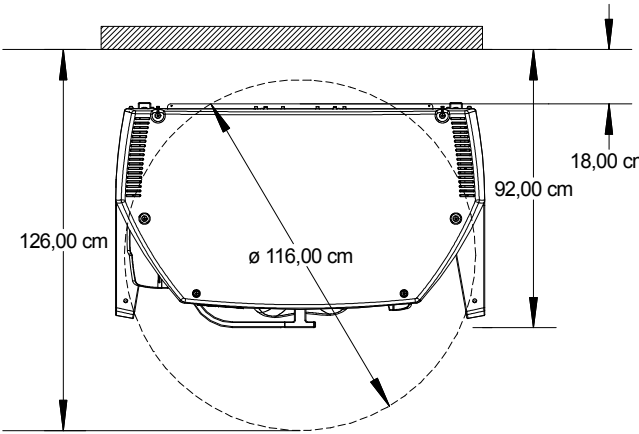
18,00 cm
92,00 cm
126,00 cm
ø 116,00 cm